ZENOPIX
smart solutions

Aydınlatma Kontrolünde Çözüm Ortağınız

1X8/2x4 DMX SİNYAL GÜÇLENDİRİCİ (REPEATER)

KULLANIM KILAVUZU



Versiyon 3 / Ekim 2026

zenopix.com



Zenopix 1x8/2x4 DMX Sinyal Güçlendirici (Repeater) tercih ettiğiniz için teşekkür ederiz. Lütfen ürünü kullanmadan önce bu kitapçığı ve ürünün kullanım kılavuzunu okuyunuz. Kullanım kılavuzuna internet sitemizden ulaşabilirsiniz. Herhangi bir teknik sorun yaşadığınızda aşağıdaki bilgilerden şirketimize ulaşabilir ve teknik destek alabilirsiniz.

Firma Bilgisi ve İletişim Adresi

ZENOPIX LIMITED ŞİRKETİ

Ankara Ofis

Elmar Tower Konutkent Mah. 3028. Cad. No:8C/120 Çankaya / Ankara / Türkiye I +90 312 911 26 46

Ar-Ge ve Üretim

Fevziçakmak Mah. Medcezir Cad. Büsan OSB KTMA Blok No:123 Karatay / Konya / Türkiye I +90 332 503 67 77

Konya Teknokent Ofis

Akademi Mah. Gürbulut Sok. S.Ü. Teknoloji Geliştirme Bölgesi Konya Teknokent No: 67 Selçuklu / Konya / Türkiye I +90 332 503 67 77

E-Posta: info@zenopix.com

İnternet Sitesi: https://www.zenopix.com

1X8/2x4 DMX Sinyal Güçlendirici (Repeater), Zenopix® Elektronik Limited Şirketinin tescilli ürünüdür.

Telif Hakkı Bilgileri ve Sorumluluk Reddi

Zenopix® Şirketinin ve Zenopix ürünlerinin tüm hakları saklıdır. Tüm bilgiler herhangi bir zamanda ve önceden bildirilmeksizin değiştirilebilir. Zenopix markası altında kullanılan yazılı, görsel ve işitsel tüm materyallerin önceden yazılı izin olmaksızın çoğaltılması, uyarlanması veya tercüme edilmesi yasaktır. Ürünün garanti belgesinde ve kullanım kılavuzunda belirtilen haller dışında hatalı kullanımı sonucu oluşacak tüm zarar müşteriye aittir. Zenopix® Elektronik Limited Şirketi; işletme faaliyetlerinin aksamasından, bu sebeple işletmenin yoksun kaldığı kârdan ve bir görevin yerine getirilmemesinden doğan doğrudan veya dolaylı zararlardan kesinlikle sorumlu değildir.

Güvenli Kullanım

Cihazı sadece kuru ortamlarda (kapalı alanlarda) kullanın. Cihazın IP derecelendirmesi IP20'dir. Cihazı nemli ortamlarda kullanmayın, su veya diğer sıvılarla temasından kaçının. Cihazı uzun süre kullanmayacaksanız gücünü kapatın. Her zaman galvanik izolasyon kullanılması önerilir. Üniteden herhangi bir parçayı çıkarmayın veya topraklanmamış bir devreye bağlamayın. Üniteyi açık olan LED'lere bağlamayın. Üniteyi yalnızca başlangıçta kapalı olan LED'lere ve denetleyicilere bağlayın. Arayüzün içinde veya dışında kullanıcı tarafından tamir edilebilecek hiçbir parça yoktur. Onarım servisi sadece üreticinin sorumluluğundadır. Arayüz kusurlu görünüyorsa, lütfen satıcınızla iletişime geçin. Garanti süresinin sona ermesinden sonra, mümkünse, bireysel bir servis ücreti karşılığında ünitenin onarılması için tedarikçiniz veya üreticinizle iletişime geçebilirsiniz. Bu cihaz profesyoneller tarafından kullanılmalıdır. Cihaz profesyonel olmayan kişiler veya çocuklar tarafından çalıştırılmak üzere tasarlanmamıştır.

Garanti Bilgisi

Zenopix 1x8/2x4 DMX Sinyal Güçlendirici (Repeater), 2 yıl standart üretici garantisi altındadır. Ayrıntılı bilgiye ürünün garanti belgesinden veya internet sitemizden ulaşabilirsiniz.

Kutu İçeriği

1x Zenopix 1x8/2x4 DMX Sinyal Güçlendirici (Repeater) Tekrarlayıcı

1x Klemens poşeti

1x Teknik Dokümantasyon ve Kullanım Kılavuzu

1x Garanti Belgesi

1x Cihaz Test Raporu

NOT: Paketi açtıktan sonra paketin içeriğini ve arayüzün durumunu kontrol edin! Eksik veya hasarlı bir şey varsa tedarikçinizle iletişime geçin. Hasarlı görünüyorsa cihazı kullanmayın!

İnsan ve Çevre Sağlığına İlişkin Bilgiler

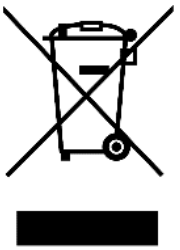

Kullanım Kılavuzundaki bilgilere tamamen uyulması halinde bu cihazın insan sağlığına ve çevreye hiçbir riski bulunmamaktadır. Cihaz evsel atıklarla birlikte çöpe atılamaz; elektrikli ve elektronik ekipman geri dönüşüm merkezlerine teslim edilmelidir. Doğaya ve insan sağlığına zarar vermeden geri dönüştürülmeli veya imha edilmelidir.

Tanıtım

Zenopix 1x8/2x4 DMX Sinyal Güçlendirici (Repeater), opto-izolasyon özelliği sayesinde sinyal ve veriyi elektriksel gürültü ile olası arızalardan koruyan profesyonel bir sinyal yükselticidir. 220VAC veya 12-48VDC güç girişi seçenekleriyle her türlü saha koşuluna uyum sağlayan cihaz, zayıflayan sinyalleri orijinal formuna getirerek uzun mesafelere güvenle iletir. Cihaz veriyi sadece çoğaltmakla kalmaz; her çıkış kanalındaki bağımsız sürücü katmanlarıyla sinyal yansımalarını önler, düşük güç tüketimi ile enerji tasarrufu sağlar ve stadyum, köprü veya cephe aydınlatması gibi büyük projelerde sistem performansını üst seviyeye çıkarır.

Tek bir cihazla 8 DMX çıkışı sunarak kablo kargaşasını önleyen ürün, kompakt plastik kutusu ve ray tipi montaj yapısıyla elektrik panolarına kolayca entegre edilir. Geçmeli (tak-çıkar) vidalı klemens yapısı hızlı ve hatasız kablolama sağlarken, cihaz üzerindeki durum LED'leri veri akışının gerçek zamanlı takibine imkan tanır. hızlı ve hatasız kablolama sağlarken, cihaz üzerindeki durum LED'leri veri akışının gerçek zamanlı takibine imkan tanır. Tüm DMX dekoder serileriyle uyumlu çalışan Zenopix 8 Çıkışlı Repeater, sisteminiz için güvenli ve kararlı bir merkezi dağıtım noktası oluşturur.

Güvenlik Talimatları

Cihazın yanlış kullanımını, hasar görmesini veya kişisel yaralanmayı önlemek için lütfen aşağıdaki talimatları izleyin:

⚠️	Bu Cihaz için farklı voltaj varyasyonları bulunmaktadır. Elinizdeki varyanta göre elektriksel bağlantıları gerçekleştiriniz. Daha fazla detay için kullanım kılavuzunun Güç bağlantısı bölümünü dikkatlice okuyunuz.
⚠️	Cihaza bağlanacak her türlü harici güç kaynağı, çıkış gücüne uygun şekilde sigortalanmalı ve/veya kısa devreye karşı korumalı olmalıdır.
⚠️	Cihazın yıldırım, elektriksel şok ve yüksek voltaj dalgalanmalarına karşı korunması kullanıcının yükümlülüğündedir. Kurulum yapılan alanda gerekli elektriksel aşırı gerilim koruma önlemlerinin eksiksiz olarak alındığından emin olunuz.

Tavsiye: DC varyant ürün kullanımlarında Pano/Ray uygulamaları için güç kaynağı olarak:Mean Well HDR-15-24 , DRC-24V015W1RZ veya Omron S8VK-G01524 tavsiye edilir.

Teknik Özellikler

Özellik	RPT.DMX-D18.DC-CBX-PTB	RPT.DMX-D18.AC-CBX-PTB
Giriş Gerilim Aralığı (Rated)	12–48 V DC	90-245 V AC
Güç Girişi Aralığı (Absolute)	9-50 V DC	85-264 V AC
Maximum Giriş Akımı	≤ 1 A	≤0.2 A
Güç Tüketimi	Normal Çalışma Koşullarında <12 W	Normal Çalışma Koşullarında <12W
Güç Giriş Konnektörü	2-Pin Geçmeli Vidalı Klemens (+, - / 7,62 mm Pin Aralığı)	2-Pin Geçmeli Vidalı Klemens (L, N / 7,62 mm Pin Aralığı)
DMX Giriş / Çıkış	2 × DMX Girişi, 8 × DMX Çıkışı (1×8 veya 2×4 modu)	2 × DMX Girişi, 8 × DMX Çıkışı (1×8 veya 2×4 modu)
İzolasyon Tipi	Güç (sinyal girişi ve çıkışı için) ve Veri İzolasyonu	Güç (sinyal girişi ve çıkışı için) ve Veri İzolasyonu
Haberleşme Altyapısı	Simplex RS485 (DMX)	Simplex RS485 (DMX)
Max Speed	1 Mbps	1 Mbps
Kasa	Plastik Muhafaza	Plastik Muhafaza
Boyutlar	157,74 × 103,12 × 57,03 mm (U × G × Y)	157,74 × 103,2 × 57,03 mm (U × G × Y)
Ağırlık	256 gr	256 gr
Çalışma Sıcaklığı	-20 °C – +60 °C / %20 RH	-20 °C – +60 °C / %20 RH
Çalışma Nemi	%20–95 RH, yoğuşma olmadan	%20–95 RH, yoğuşma olmadan
Koruma	IP-20	IP-20
Montaj Tipi	35 mm DIN Ray veya Vida ile Yüzeye Montaj	35 mm DIN Ray veya Vida ile Yüzeye Montaj

Cihaz Boyutları

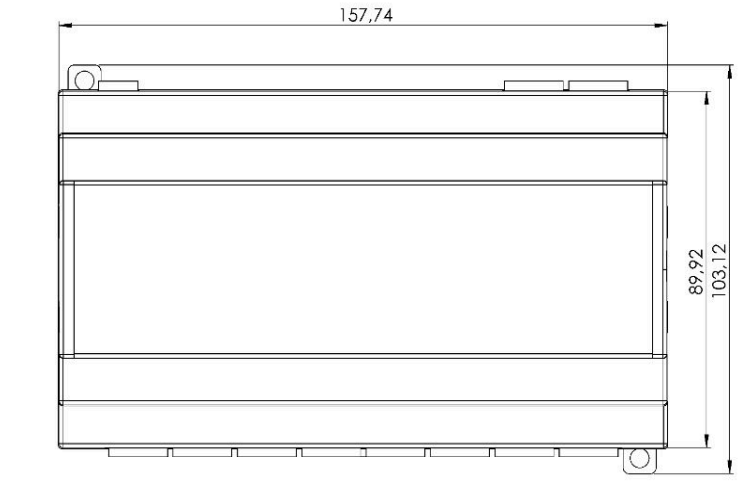

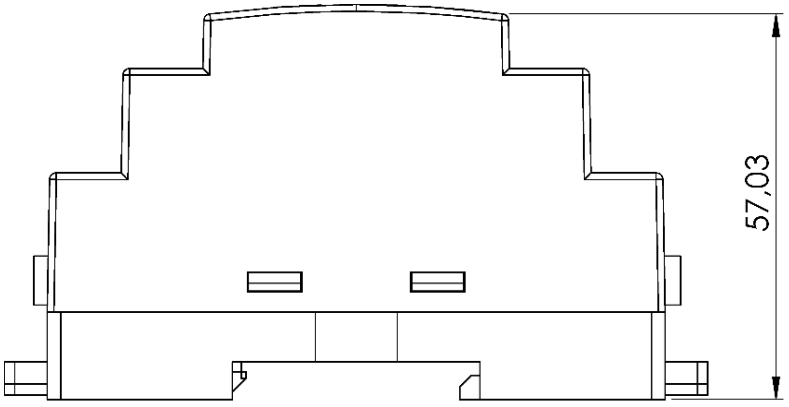

Cihaz Ledleri

Cihaz üzerinde 5 adet led bulunmaktadır:

- IN1/IN2: Sırasıyla 1. ve 2. DMX girişinden sinyal alındığını gösterir. 1×8 modunda iki giriş ortak çalıştığı için sinyal hangi girişten gelirse gelsin IN1 ve IN2 LED'leri birlikte yanar.
- PWR ledi kırmızı renklidir ve cihazın güç durumunu gösterir. Cihazda enerji varken bu led yanar. Cihaza enerji verildiğinde sabit yanar.
- OUT1 / OUT2: Sırasıyla 1. çıkış grubuna (1–4) ve 2. çıkış grubuna (5–8) veri iletildiğini gösterir. 2×4 modunda OUT1 yalnızca IN1 ile, OUT2 yalnızca IN2 ile senkron çalışır; 1×8 modunda ise aktif olan girişle birlikte her iki çıkış LED'i de senkron yanar.

Cihaz ve Pin Bağlantıları

1x8 repeater özelinde iki farklı voltaj giriş özelliğine sahip varyant bulunmaktadır. Bu ürünlerden biri 12-48 V DC girişli iken diğeri AC 110-220V girişlidir. Elinizdeki varyanta göre bağlantı yapılması kritiktir. Elinizdeki ürün koduna göre doğru enerjilendirme yapınız. Ürünün varyantına uygun enerjinin sağlanması kullanıcının sorumluluğundadır.

Güç Bağlantısı (12-48 V DC)

12-48 V DC bağlantısını cihaz üzerindeki 7,62mm lik konnektörlerle güç beslemesini yapabilirsiniz. Konnektöre doğru polarizasyonda bağlantı yapınız. Cihazda ters gerilim koruması vardır. Lakin cihaz ters polaritede çalışmaz.

Güç Bağlantısı (110-220 V AC)

110-220V AC bağlantısını cihaz üzerindeki 2 pin 7,62 mm'lik konnektörlerle güç beslemesini yapabilirsiniz.

⚠️ DİKKAT: ELEKTRİK ÇARPMASI VE HAYATİ TEHLİKE RİSKİ

Bu cihaz, ciddi yaralanmalara veya ölümcül elektrik çarpmasına neden olabilecek 110-220V AC şebeke gerilimi ile çalışmaktadır. Elektrik şoku riskini ortadan kaldırmak için cihazın kutusunu kesinlikle açmayın ve iç aksama hiçbir şekilde müdahale etmeyin. Temizlik, bakım veya taşıma işlemlerinden önce mutlaka cihazın güç kablosunu prizden çekerek elektrik bağlantısını tamamen kesin. Cihazın içerisinde kullanıcı tarafından onarılabilecek bir parça bulunmadığından, her türlü arıza ve bakım durumunda yalnızca yetkili servis personeline başvurun.

DMX Bağlantısı

DMX bağlantısı, her iki cihaz versiyonunda da tamamen aynı şekilde gerçekleştirilir. Cihazı 2x4 veya 1x8 modları arasında geçirmek için DMX girişinin yanında bulunan anahtarı (switch) kullanabilirsiniz. Anahtarın kaza sonucu konum değiştirmesini önlemek amacıyla boyutu küçük tutulmuştur; mod değişimini cımbız gibi uygun bir ekipman yardımıyla kolayca yapabilirsiniz.

Cihaz 1x8 modunda iken 2 farklı sinyal girişi ile bağlantı yapmayınız. 2 giriş yaptığınız durumda mutlaka cihazı 2x4 modunda kullanınız.

Aşağıda 2x4 modu için hangi girişin hangi dörtlü çıkış grubunu yönettiği gösterilmiştir.

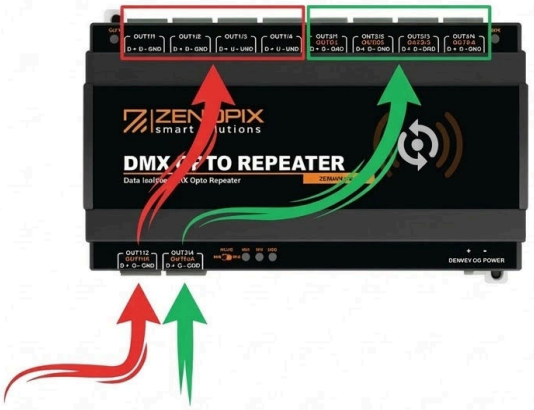

1x8 modunda cihazın iki girişinden herhangi birini kullanabilirsiniz. Bu modda iki girişe aynı anda data bağlantısı yapmayınız.



RPT.DMX-D18.DC-CBX-PTB için

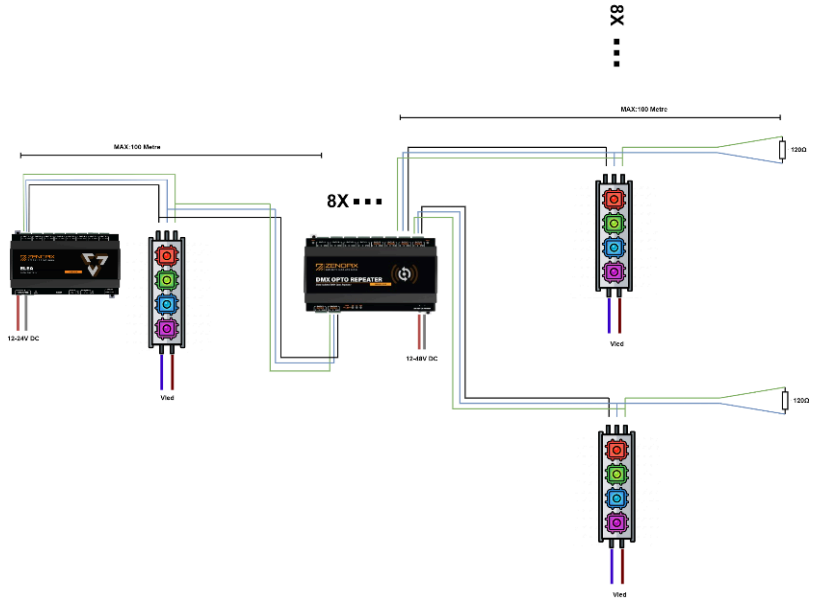

RPT.DMX-D18.AC-CBX-PTB için

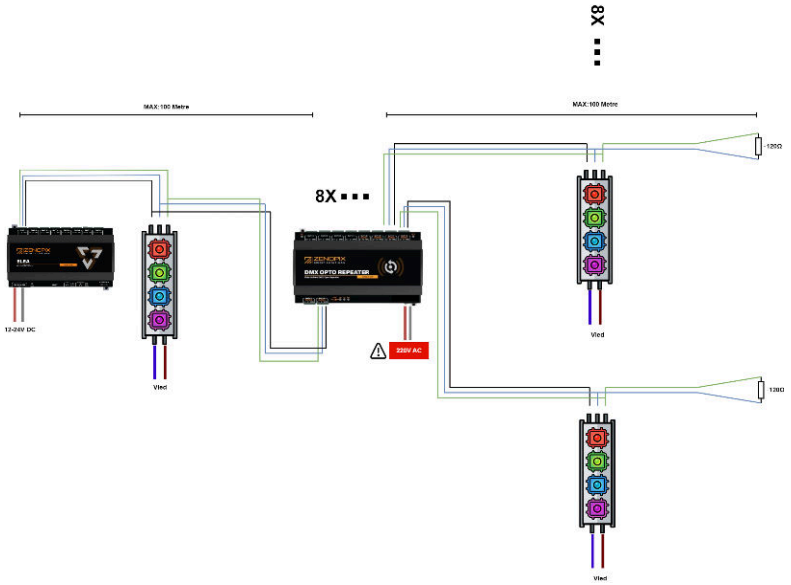

Repeater cihazını DMX hattının başlangıcı olarak düşünebilirsiniz. Diğer cihazların DMX bağlantısı yaparken cihazları papatya dizilimi (daisy-chain) yapısında bağlayınız (bir cihazın DMX çıkışı, sonraki cihazın DMX girişine bağlanacak şekilde). DMX hattında kesinlikle Yıldız (Star) topolojisi kullanmayınız. Star yapısının mecburiyet olduğu durumlarda dağıtıcı repeater (2x4,1x2,1x8 seçenekleri) kullanınız.

Kabloları aynı isim etiketini taşıyan bağlantılar arasında gerçekleştiriniz *[1]. RS485 için özel olarak üretilmiş kablolar kullanılması tavsiye edilir *[2]. RDM/ DMX sinyal hatlarını, yüksek gerilim veya yüksek akım taşıyan (örneğin asenkron motor besleme kabloları) güç hatlarının yakınından geçirmeyiniz. Sağlıklı bir sinyal için son cihazın DMX çıkışına 120 ohm direnç bağlayınız.

**[1] Bazı üreticiler için kablo etiketlemeleri değişiklik gösterebilir. Zenopix ve genel standart ürünlerde DMX Data + (D+ veya DP) pini A pinine, DMX Data- (D- veya DN) pini B pinine karşılık gelmektedir. Bazı üreticiler için bu durum farklılık gösterebilir. Ürünlerin sinyal almaması halinde kabloları yer değiştirebilirsiniz.*

**[2]Tavsiye: DMX kablosu olarak aşağıda Belden markasına ait kablo önerileri verilmiştir. Satın almış olduğunuz alternatif kablonun 120ohm empedansında ve bükümlü olduğunu kontrol edin. Kablo dış mekânda kullanılacaksa yüksek uv dayanımlı kablolar tercih edin.*

Kullanım Alanı	**Kablo Tipi / Özellik**	**Önerilen Standart (Belden)**	**Genel Yerli Kod Karşılığı**
İç Mekân (Indoor)	Standart (PVC Kılıf)	Belden 9841	LI2Y(St)CH / LIYCY(TP)
İç Mekân (Indoor)	Halojensiz (LSZH/HFFR)	Belden 9841NH	LI2Y(St)CH
Dış Mekân (Outdoor)	UV Dayanımlı	Belden 3105T	LI2Y(St)C2Y
Dış Mekân (Outdoor)	Zırhlı (Toprak Altı Geçişler)	Belden 9841LS	LI2Y(St)C2Y-SWA

Kurulum ve Önlemler

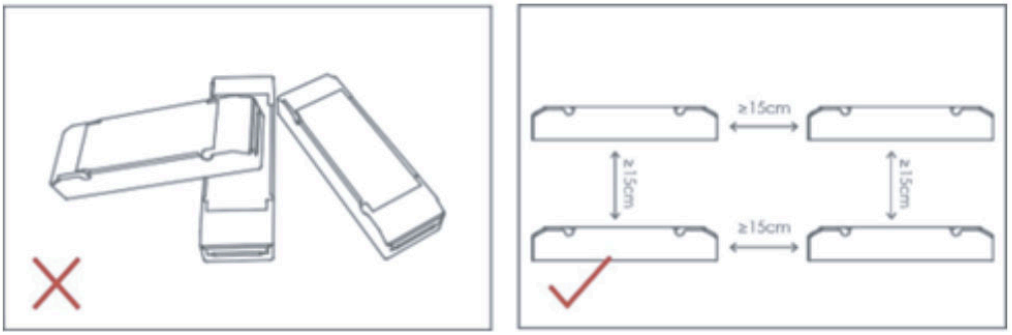

Lütfen ürünleri üst üste yerleştirmeyiniz. Isı dağılımını ve ürünlerin kullanım ömrünü olumsuz etkilememek için iki cihaz arasında **15 cm'den fazla mesafe** bırakınız.

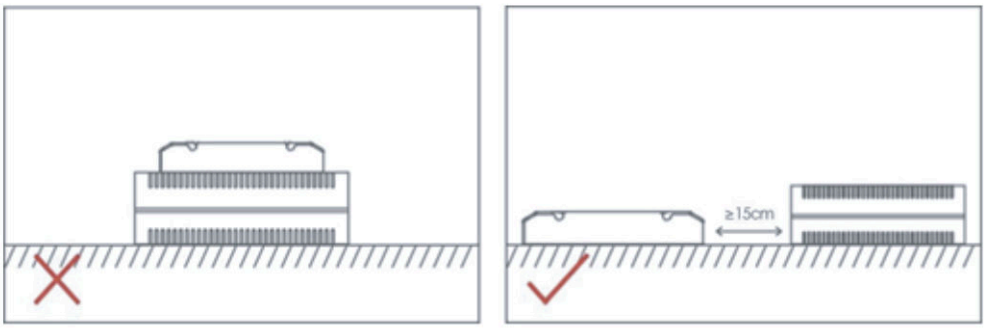

Lütfen ürünleri LED sürücülerin üzerine yerleştirmeyiniz. Isının uygun şekilde dağıtılmasını sağlamak ve cihazların kullanım ömrünün kısalmasını önlemek için ürün ile sürücü arasında **en az 15 cm mesafe** bırakınız.

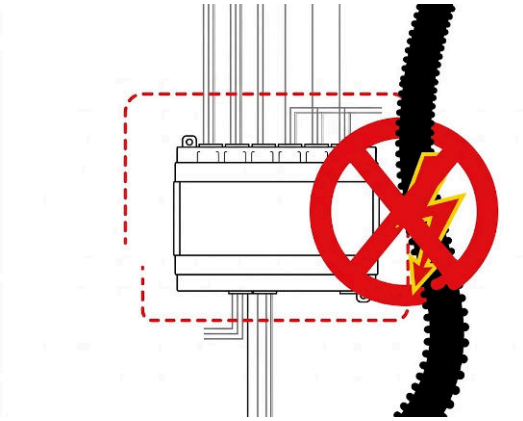

Zenopix Repeater cihazının stabil çalışabilmesi için sinyal hatlarının izolasyonu kritiktir. Cihaz gövdesinin veya klemens bağlantılarının yakınından yüksek akım/gerilim kabloları geçirilmesi, çıkış sinyallerinde dalgalanmaya veya donanım üzerinde kalıcı hasarlara yol açabilir. Yüksek akım ve yüksek gerilim kablolarından cihazı izole ediniz.

UYARILAR

- Ürünler nitelikli profesyoneller tarafından kurulmalıdır.
- Zenopix ürünleri su geçirmez değildir (özel modeller hariç). Lütfen güneş ve yağmurdan kaçının. Dış mekâna kurulduğunda, lütfen su geçirmez bir muhafaza içine monte edildiğinden emin olun. İyi ısı dağılımı, ürünlerin çalışma ömrünü uzatacaktır. Lütfen iyi havalandırma sağlayın.
- Lütfen kullanılan çalışma voltajının ürünlerin parametre gereksinimlerine uygun olup olmadığını kontrol edin.
- Kablo bağlantısının sağlam olması sağlanmalıdır.
- Ürünleri açmadan önce, aydınlatma armatürlerine zarar verebilecek yanlış bağlantı durumunda lütfen tüm kabloların doğru olduğundan emin olun. Bir arıza olursa, lütfen ürünleri kendiniz tamir etmeye çalışmayın. Herhangi bir sorunuz varsa, lütfen tedarikçilerinizle iletişime geçin.
- Bu kılavuz önceden haber vermeksizin değiştirilebilir. Ürün fonksiyonları mallara bağlıdır. Herhangi bir sorunuz varsa lütfen bizimle iletişime geçmekten çekinmeyiniz.

Teknik Destek

Zenopix Repeater kullanımı veya teknik sorunlarla ilgili daha fazla sorunuz olması durumunda, sorun giderme için aşağıdaki kaynakları kullanın:

- Zenopix Repeater kullanım kılavuzunu okuyun
- Tedarikçiniz veya satış temsilciniz ile iletişime geçin.
- Web Sitemizdeki güncel bilgileri kontrol edin
- Her türlü teknik sorununuz için info@zenopix.com ile bizlerle doğrudan iletişime geçebilirsiniz.

Sık Sorulan Sorular (SSS)

Birden Fazla Repeater cihazını aynı anda kullanabilir miyim?

Evet, kullanabilirsiniz. Sinyal karakteristiğini korumak adına bir hattaki maximum seri (Sinyali başka bir repeater üzerinden gelen) repeater sayısının 3 adedi geçmemelidir. Paralel (tek Bir hat üzerine daisy chain bağlanmış) repeater sayısı 32 adet olabilir.

DMX repeaterlar RDM desteği sunuyor mu?

Hayır, DMX Repeaterlar tek yönlü çalışır. Bunun için RDM repeater ürünümüzü inceleyebilirsiniz.

Cihazı hangi cihazlarla beraber kullanılması önerilir?

DMX uygulamaları için Zenopix Elea, Zenopix Magus, veya Zenopix AER cihazlarıyla beraber kullanılması tavsiye edilmektedir. Cihaz DMX512 Standardındaki tüm kontrolcülerle de uyumlu olarak çalışabilmektedir.

Ürün çıkışında bağladığım armatürde voltajda dalgalanma, ledde titreme (flicker), donma veya gecikme (latency) yaşıyorum, sebebi ne olabilir?

- DMX hattının sonunda 120 Ohm sonlandırıcı (terminasyon) direnç bulunmaması.
- Kontrolcü veya uç birim kaynaklı hatalar.
- Güç kaynağının yeterli akımı sağlayamaması.
- Standart dışı kablolama yapılması veya repeater çıkışındaki maksimum sinyal iletim mesafesinin aşılması (>100metre).
- Yoğun ağ trafiği nedeniyle veri paketlerinin gecikmesi

Kontrolcü ile dekoderler arasındaki mesafe çok uzun (>300 metre) ne yapmalıyım?

Eğer sinyal kablosu maksimum uzunluğu repeaterlarla bile ulaşılamayacak mesafede ise. Kontrolcü sayısını arttırın ve kontrolcülerinizi çıkış cihazlarına yaklaştırarak ethernet hattını uzatın. Ethernet içinde maksimum sınır 100 metredir. Switch kullanarak (Max 7 switch*100 metre) 700 metreye kadar uzatılabilir fakat >300 metre için fiber optik ağ altyapısı daha uygun olacaktır.

Buna ek olarak Solus GPS opsiyonu ile bağımsız bölgeleri offline olarak aralarında kablo bağlantısı olmadan senkron edebilirsiniz. Uygulama detayları ile ilgili bizimle iletişime geçiniz.

Bir DMX hattında en fazla kaç repeater kullanabilirim?

3 Repeaterdan fazlasının bir hatta kullanılması tavsiye edilmez.

Ürün çıkışlarındaki iki veya daha fazla kanalı paralelleyerek kablo mesafesini uzatabilir miyim?

Hayır, Ürün çıkışlarını birbirine bağlamayınız. Ürün çıkışları birbirinden bağımsız olmalıdır.

Ürün giriş/çıkışlarında 1024 kanal DMX kullanabilir miyim?

Evet kullanabilirsiniz. Ürün yalnızca Pasif olarak sinyali tekrar eder.

Ürünün üç veya daha fazla kanalından farklı data alabilir miyim?

Hayır ürünün 8 çıkışından da 1x8 modunda birebir aynı datayı vermektedir. 2x4 modunda ise ürünün her bir girişi 4 çıkışa birebir aynı datayı aktarmaktadır.

Fakat eğer amacınız çıkışlarda farklı animasyon oynatmak ise çıkışlara bağladığınız led veya armatürlerin adreslerini değiştirerek farklı animasyonları gelen datanın elverdiği çerçevede oynatabilmeniz mümkündür. Fakat yönetilebilirlik açısından tavsiye edilmez.

Ürünün tüm çıkışlarında aynı animasyon oynuyor neden?

Bu ürün DMX 512 standardının sunduğu kanal sayısını arttıran bir ürün değildir. Yalnızca sinyali tekrarlayarak çoğaltan bir üründür. Ürün her çıkış için farklı sinyaller sunmaz, her çıkış grubu için aynı sinyali tazeleyerek sağlıklı bir elektriksel dağıtım sunar. Her bir çıkış için farklı animasyon oynatmak için ürünün her bir çıkışındaki armatürlere farklı adresler verebilirsiniz. (Örneğin 1. çıkış için 1-128 arasında adresleme yaparken, 2. çıkış için 129-256 arası adresleme gibi.)

Ayrışan düğüm noktalarında neden repeater kullanmalıyım? Kabloları doğrudan kısa devre ederek sinyali dağıtamaz mıyım?

DMX altyapısı kesintisiz tek bir hat (papatya dizilimi) üzerinde çalışacak şekilde tasarlanmıştır. Hattı donanım kullanmadan doğrudan T veya Y şeklinde ikiye ayırmak elektriksel dengeyi bozar (Empedans Uyumsuzluğu) ve sinyallerin hatta yansıyarak birbiriyle çarpışmasına yol açar. Bu sinyal yansımaları veri paketlerini bozabilir, iletişimi yavaşlatabilir veya tamamen koparabilir. Hattı sorunsuz şekilde dallandırmak için sinyali izole edip yeniden güçlendiren bir RS-485 Repeater / Dağıtıcı kullanılması teknik bir zorunluluktur.

Cihaz girişlerinde dahili 120Ω sonlandırma direnci mevcut mudur?

Hayır. Cihaz, aynı hatta birden fazla repeater kullanılmasına olanak sağlamak amacıyla dahili 120Ω sonlandırma direnci barındırılmamaktadır. Cihazın hattın son noktasına monte edilmesi durumunda, hatta harici olarak 120Ω sonlandırma direnci (terminasyon) bağlanmalıdır.

1x8 modunda kullanırken DMX 2 girişini ne yapmalıyım?

1x88 modunda DMX girişlerinden biri boşta kalabilir.

Cihaza girmiş olduğum iki animasyon karışıyor neden?

Cihaz 1x8 modunda çalışmakta ise 2 girişe gireceğiniz farklı animasyonlar tek bir sinyal gibi üst üste binecektir. Sorunu çözmek için cihaz üzerindeki switch kullanarak cihazı 2x4 moduna alınız.

Cihazın 4 çıkışı çalışmıyor neden?

Cihaz 2x4 modunda çalışıyor ve bir girişten hiç sinyal gelmiyor olabilir. Cihazı 1x8 moduna alınız veya DMX girişlerinizi kontrol ediniz

Sipariş Kodu

ÜRÜN KODU	DMXRPT	18	AC	EB	PT
Kapasite					
1 Giriş 8 Çıkış		18			
2 Giriş 2x4 Çıkış		24			
Güç Kaynağı					
AC			AC		
DC			DC		
Kasa Tipi					
Kutulu				EB	
Bağlantı Seçenekleri					
Geçmeli Klemens					PT

Aydınlatma çözüm ortağınız

Zenopix; elektronik ve yazılım alanındaki yaklaşık yirmi yıllık uzmanlığa dayanan, aydınlatma kontrol sistemleri konusunda uzmanlaşmış bir Ar-Ge, teknoloji ve üretim şirketidir.

Ankara Ofis
Elmar Tower Konutkent Mah. 3028. Cad.
No:8C/120 Çankaya / Ankara / Türkiye
+90 312 911 26 46
Ar &Ge ve Üretim
Fevziçakmak Mah. Medcezir Cad. Büsan OSB
KTM A Blok No: 123 Karatay / Konya / Türkiye
info@zenopix.com
+90 332 503 67 77
zenopix.com